WERO Pneumatik-Hubzylinder PA 32

Produktbeschreibung

Pneumatik-Hubzylinder zur Betätigung von Öffnungselementen (Fenster/Klappen/Lichtkuppeln) in Bauwerken. Der Zylinder zeichnet sich durch hochwertige Qualität in Verarbeitung und Funktion aus. Komplett mit eingebauter **Endlagenverriegelung in AUF- und ZU-Stellung**. Die Kuppel bzw. der Flügel ist im geschlossenen Zustand sicher verriegelt und im geöffneten Zustand auch ohne Druckluft sicher geöffnet. Die **Standfestigkeit im Brandfall** entspricht den gesetzlichen Forderungen nach **DIN 18232**. Lieferung komplett mit Schwenkkonsole und Flügelböckchen. Durch den Einsatz eines **speziellen pneumatischen Verriegelungszylinders** im Zylinderkopf ist ein problemloser **Tandem-Betrieb** von 2 Zylindern an einem Flügel möglich.

Technische Daten:

Ausführung:	Aluminium EV 1 eloxiert Farbbeschichtung nach RAL
Tandem-Betrieb:	ja
Verriegelung:	In AUF- und ZU-Stellung
Kolbendurchmesser:	32 mm
Schub/Zugkraft:	400/340 N (5bar) 640/544 N (8 bar) 800/680 N (10 bar)
Volumen:	330 cm³ / Hub 300 mm 540 cm³ / Hub 500 mm 800 cm³ / Hub 750 mm 1060 cm³ / Hub 1000 mm
Lieferumfang:	Komplett mit Schwenkkonsole Drehverschraubung 6mm und Flügelböckchen (Optional mit Klemmringkonsole)

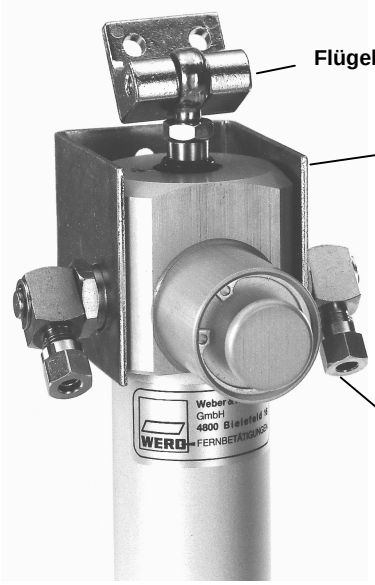

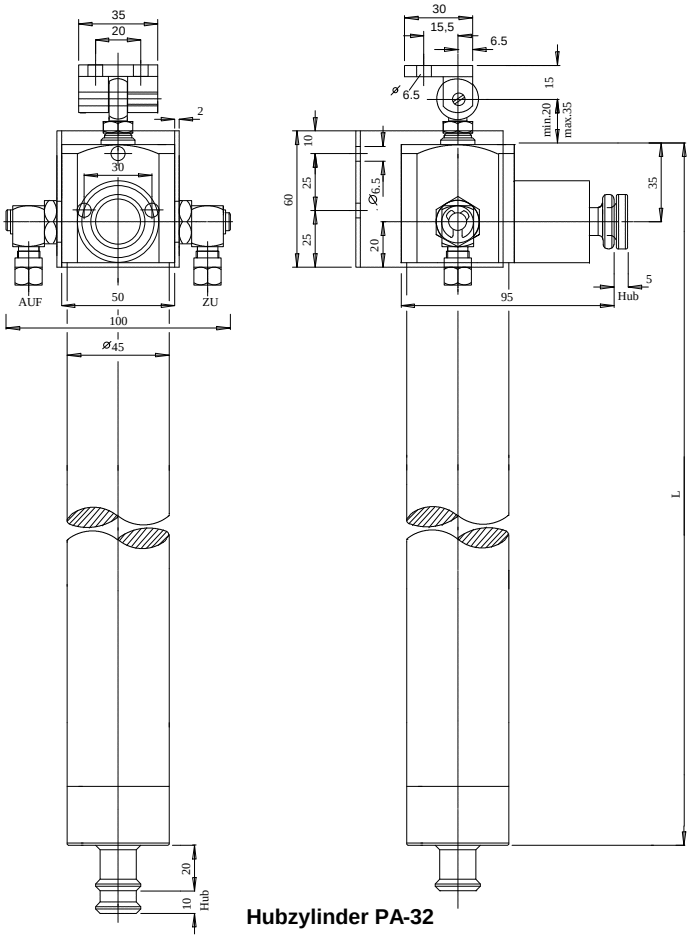

Hubzylinder PA-32

Anwendungsfall „Tandem-Betrieb“

PA-32 mit Klemmringkonsole

PA-32 Hublängen 100 – 1000 mm

PA-32 mit Wärmeauslöser 70°C

Zertifiziertes QM - System nach DIN EN ISO 9001 / 2000
Entwicklung, Produktion, Errichtung, Instandsetzung, Wartung und Vertrieb von Rauch- und Wärmeabzugsanlagen

VdS-anerkannte Errichterfirma für Entrauchungsanlagen in Treppenräumen

ZVEI: Fachkreis elektromotorisch betriebene Rauch- u. Wärmeabzugsanlagen

pyro stop®

Weber & Rosenhäger GmbH
Brönninghauser Straße 57
D-33729 Bielefeld
fon: +49 (0)521/93805-0
fax: +49 (0)521/391934
www.wero-rwa.de

Rauchabzugsanlagen sind nach geltenden Vorschriften mindestens einmal im Jahr durch eine Fachfirma zu warten !